使用例

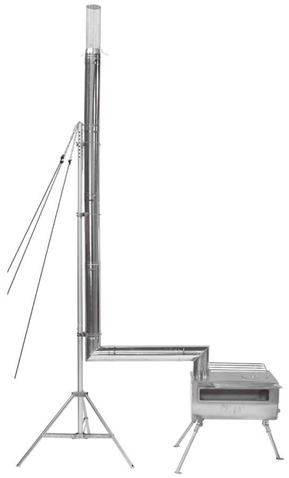

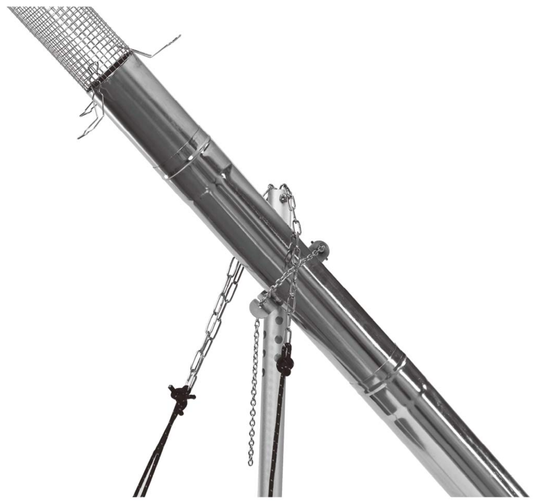

TOPのホルダーは角度を変更できますので、様々な使い方が可能です。

セット内容

- □三脚スタンド×1
- □中間ポール×2
- □TOPポール×1
- □TOPポール用煙突ホルダー ×1
- □中間ポール用煙突ホルダー ×2
- □収納ケース×1
- □取扱説明書（本書）×1

この商品はテンマクデザインのウッドストーブ専用です。
それ以外のストーブや、常設用の薪ストーブにはご使用いただけません。
またタープ使用時に煙突を横に出す為の固定に使用するものです。
火気厳禁のテントにはご使用いただけません。

使用前に必ず取扱説明書を読み、
一度組み立て付属品の不足や破損がないか確認してください。

本書は製品を安全に使用するための禁止事項と設営方法を記載しております。
使用前に必ずお読み下さい。また必ず製品と共に保管して下さい。

⚠ 注意

- 必ず手袋をして組み立ててください。怪我をする恐れがございます。
- 水平な平らな場所で設営してください。
- ペグで本体を必ず固定してください。倒れる恐れがございます。
- 横に煙突を伸ばす場合は、ストーブ本体も必ずペグで固定してください。
- 使用時は熱くなります。火傷にご注意ください。
- 風の強い日は使用しないでください。倒れる恐れがございます。
- 使用時は定期的に点検し、チェーンなどのゆるみが無いか確認してください。
- 使用後は必ず乾燥させてください。

発売元
株式会社カンセキ
〒321-0158 栃木県宇都宮市西川田本町3-1-1
http://www.tent-mark.com/
MADE IN CHINA

tent-Mark DESIGNS

煙突スタンド
PIPE STAND

TAKIBI

TM-200217
取扱説明書

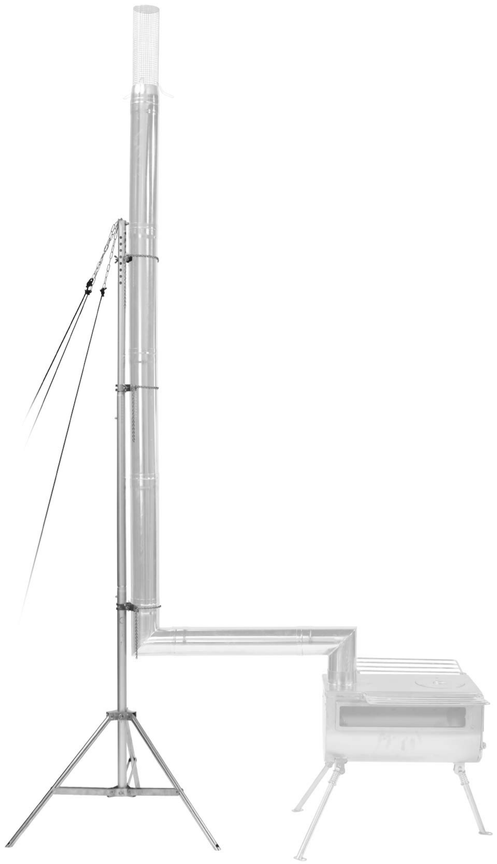

tent-Mark DESIGNS × WINNERWELL
WINNERWELL Collaboration with tent-Mark DESIGNS

SPEC

- ■ 品　　番 ／ TM-200217
- ■ 品　　名 ／ 煙突スタンド
- ■ 素　　材 ／ メイン柱：アルミ合金
  脚部・煙突固定パーツ：ステンレス304
  収納ケース：ポリエステル900D
- ■ 収納サイズ ／（約）770 × 225mm
- ■ 組立サイズ ／ 全長最大：（約）2,600（高）mm
  脚まわり：（約）650 × 550mm
- ■ 重　　量 ／（約）2.14kg
- ■ 同　梱　物 ／ 収納ケース

※固定用のペグ（本体脚用3本、張綱用3本　計6本）張綱3m～3.5m（自在付）×3本は別売です。

1 設営前の確認

・セット内容の確認をして不足や破損、異常がないか確認します。
・必ず手袋をして組み立ててください。怪我をする恐れがございます。

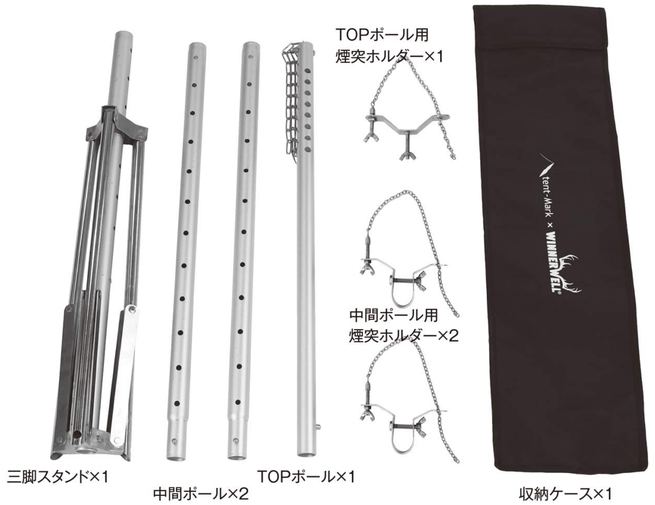

2 スタンドを広げます

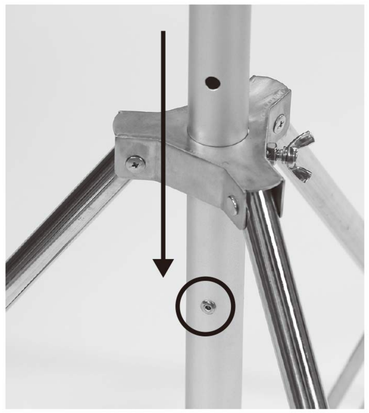

このストッパー部分まで確実に広げてください。

広げたらこのネジを締めます。

3 ポールを必要数取り付けます

中間ポールを必要数スタンドに取り付けた後、
必ず最上部にTOPポールを取り付けてください。

4 ポール用煙突ホルダーを取り付けます

取り付け場所は煙突の伸ばし方により決めてください。

ネジを緩め写真の様に取り付けます。
中間ポール用ホルダーは垂直の方向のみ対応します。

TOPポール用煙突ホルダーは穴を貫通させてネジ止めします。
TOPポール用煙突ホルダーは、角度が自由に設定できます。

5 煙突に取り付けます

ネジを写真の様に奥まで回しておき、反対側の凹部分にチェーンを引っ掛けます。
出来るだけ強く引いて引っ掛けてください。

6 ペグとロープで固定すれば完成です

ロープはスタンド頂上部分にある3本のチェーンに縛って固定してください。

ペグは三脚スタンドにも必ず使用してください。

※ペグとロープは別売です。