6 ベースプレートの溝について

四隅は溶接しておりません
底面の溝は熱源でのゆがみを吸収するものです。

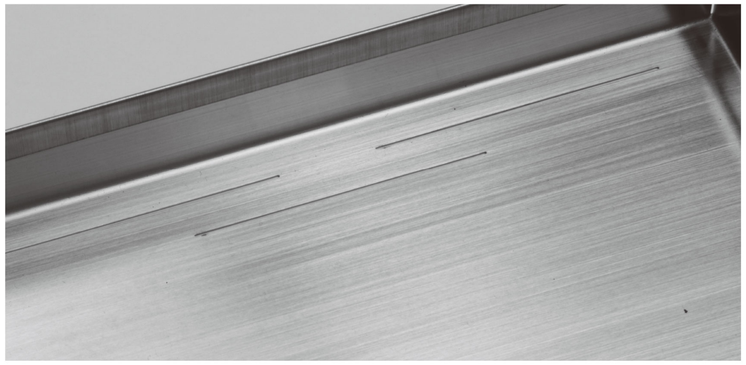

使用後冷めるとゆがみますが、
熱を加えるとスリットが働き使用時は元に戻ります

POINT

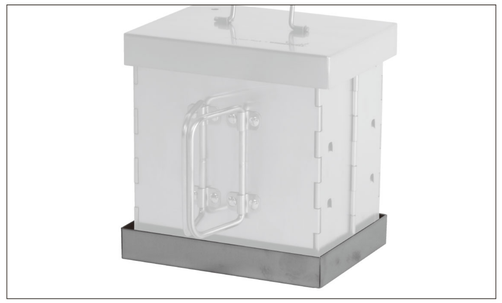

ツーバーナー等広いゴトクで便利な
脚無しのベースプレートが標準装備

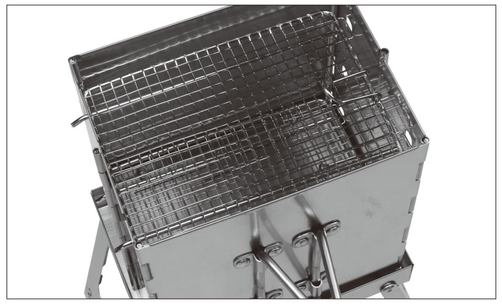

2段の網でコンパクトながら大容量

コンパクトな収納

セット内容

- □ 本体 × 1
- □ 蓋 × 1
- □ 網 × 2
- □ 汁受け × 1
- □ 脚あり底台 × 1
- □ 脚なし底台 × 1
- □ 取扱説明書（本書） × 1

※収納ケース別売

使用前に必ず取扱説明書を読み、
一度組み立て付属品の不足や破損がないか確認してください。

本書は製品を安全に使用するための禁止事項と設営方法を記載しております。
使用前に必ずお読み下さい。また必ず製品と共に保管して下さい。

⚠ 注意

- **必ず手袋をして組み立ててください。怪我をする恐れがございます。**
- **火を受けるベースプレートは冷めるとゆがみますが、再度、火を入れるとベースプレートに入れたスリットが働き元に戻りますので使用には問題ございません。**
- スモーク中はスモーカーから離れないでください。火災の原因となります。
- 使用時は消火用バケツを近くに置く等、消火の準備をしてからご使用ください。
- バーナーを使用する際は、バーナーの取り扱い説明書をよく読み、ご使用いただけるバーナーのみご利用ください。
- 使用中は本体が大変熱くなりますので、火傷にご注意ください。

発売元
株式会社カンセキ
〒321-0158 栃木県宇都宮市西川田本町3-1-1
http://www.tent-mark.com/
MADE IN CHINA

tent-Mark DESIGNS

フラットスモーカー ハーフ

FLAT SMOKER HALF

TM-21072

取扱説明書

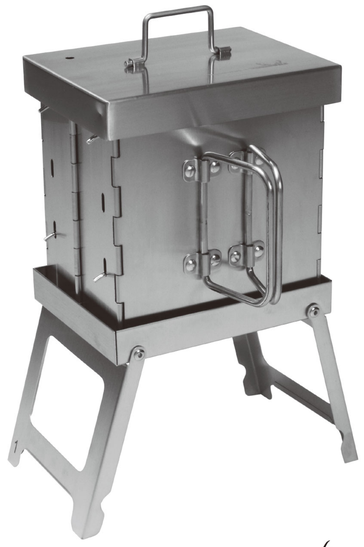

tent-Mark DESIGNS × WINNERWELL

WINNERWELL Collaboration with tent-Mark DESIGNS

製品サイズ

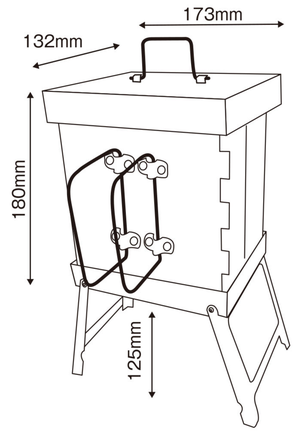

SPEC

- ■ 品　　番 ／ 21072
- ■ 品　　名 ／ フラットスモーカー　ハーフ
- ■ 素　　材 ／ ステンレス304
- ■ 収納サイズ ／ （約）180×160×90（高）mm
- ■ 組立サイズ ／ （約）173×132×305（高）mm（スタンド含む）
- ■ 重　　量 ／ （約）1.4kg
- ■ 同　梱　物 ／ 蓋、網×2、汁受け、脚あり底台、脚なし底台

※収納ケース別売

1 設営前の確認

・セット内容の確認をして不足や破損、異常がないか確認します。
・必ず手袋をして組み立ててください。怪我をする恐れがございます。

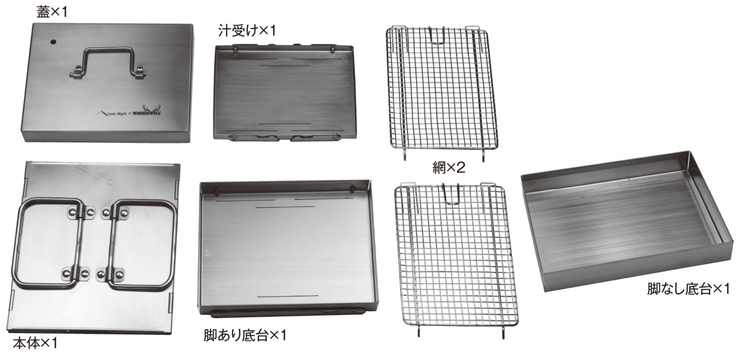

※網は2枚とも同じ仕様です。

2 組立てます

2-1
脚を広げます

2-2
チップを直接
脚付きベースプレートに
おきます

2-3
汁受けを置きます

2-4
網を取り付けた本体を
セットしてください

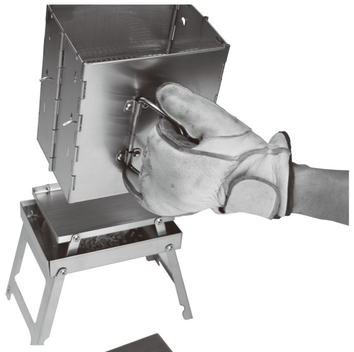

2-5
蓋を閉めれば
完成です

3 網の取り付け方

フックが **下向き** になるように写真の様に溝にはめてください

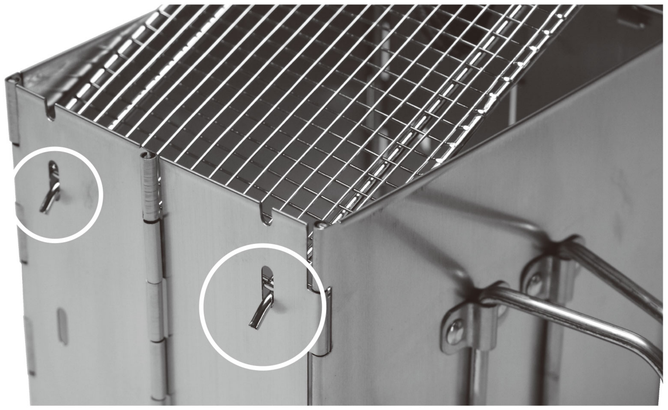

内側のフックに網の凸部分をセットしてください

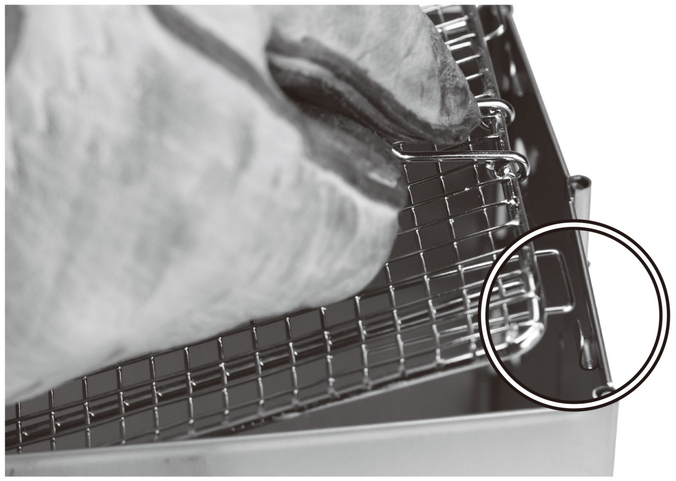

4 収納方法

脚は 1 番から畳んでください

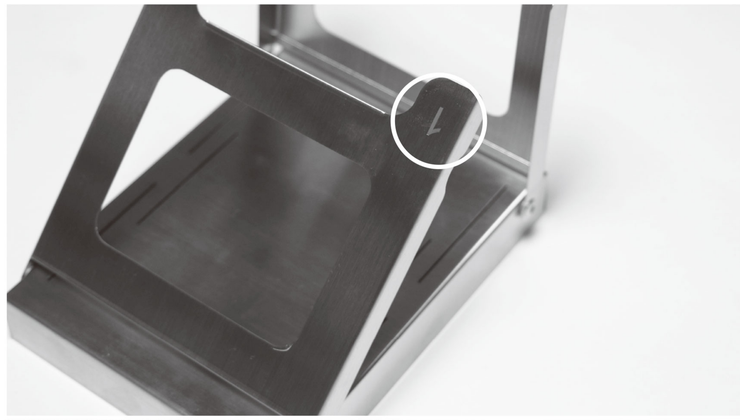

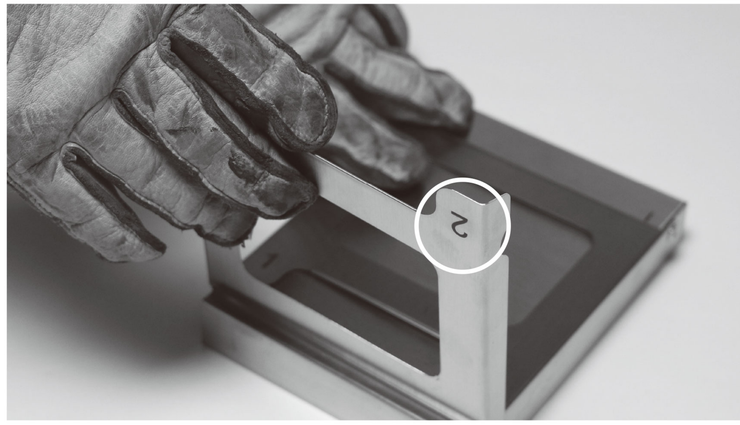

収納時ベースプレートにスモーカ本体は収納できません
ケースに入れる際は写真の様に重ねて収納してください

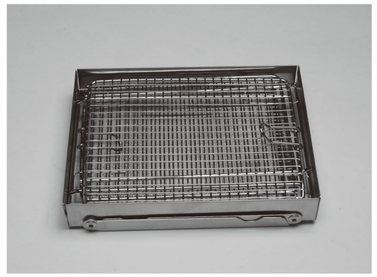

5 脚無しベースプレートについて
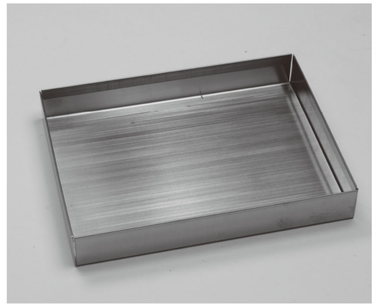
ツーバーナーの様なゴトクが広い熱源で使用する場合は脚無しをお使いください