6 1台3役! 様々な使い方が可能

爛銅壺・焚火台・チャコールグリルとして使える

爛銅壺として

焚火台として

チャコールグリルとして

おでんと焼き物も同時に可能

セット内容

- □ 本体
- □ スタンド
- □ 湯煎鍋
- □ 湯煎鍋蓋
- □ 灰受
- □ フルサイズ網
- □ ハーフサイズ網
- □ 収納ケース
- □ 取扱説明書（本書）× 1

⚠ 警告/ご使用上の注意

この取扱説明書「御使用上の注意」を必ずお読みになり、ご理解した上でご使用ください。
この取扱説明書はかならず商品と共に保管し、また使用前に必ず読み返してください。

本製品はご使用により必ず変形、変色いたします。
熱による変形、変色は保証の対象となりません。

〈警　告〉

- 屋外専用です。狭い空間や換気の悪い場所で御使用になると一酸化炭素中毒の恐れがあり、また火災や酸欠などの可能性がございます。

〈注　意〉

- 燃えやすい物から60センチ以上離し、上部に何もない所で使用してください。
- 平らな場所で御使用ください。倒れ火傷などの恐れがございます。また五徳のある焚火台では、鍋などがずれ落ちて火傷のおそれがございます。
- 本体より炭、薪などがはみ出ないように御使用ください。地面が焼ける恐れがございます。また火傷や火災につながります。
- 本体を扱うときは必ず難燃性のグローブ（手袋）を使用しトングなどを使い扱ってください。火傷の恐れがございます。
- 火がついたまま移動させないでください。
- 御使用中は高温になります。本体に触れるとやけどの恐れがございます。
- お子様だけでの御使用はおやめください。必ず保護者の方が安全を常に確認してください。
- 耐荷重を超える物は載せないでください。載せる場合はバランスよく載せてください。

〈消火について〉

- ご使用後は必ず燃料を燃やし切り、完全に冷めて消火を確認してから灰を処分し収納してください。
- 燃えている途中で水は絶対にかけないでください。水蒸気で火傷の恐れがございます。また器具が痛みねじれなどの原因になります。

発売元

株式会社カンセキ
〒321-0158 栃木県宇都宮市西川田本町3-1-1
http://www.tent-mark.com/

MADE IN CHINA

tent-Mark DESIGNS

COOKING

テンマク カンドウコ
天幕爛銅壺

TM- 21069
取扱説明書

製品サイズ

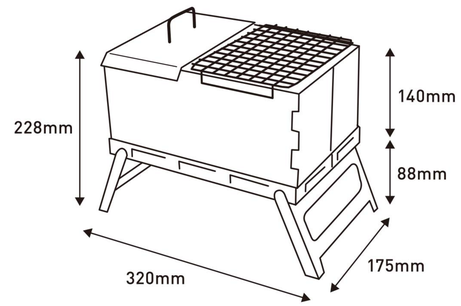

SPEC

- ■ 品　　番 ／ TM-21069
- ■ 品　　名 ／ 天幕爛銅壺
- ■ 素　　材 ／ ステンレス304
- ■ 収納サイズ ／ 本体：（約）300×200×150（高）mm
- ■ 使用サイズ ／ 本体：（約）320×175×228（高）mm
  フルサイズ網：（約）274×184×18（高）mm
  ハーフサイズ網：（約）170×130×18（高）mm
- ■ 板　　厚 ／ 本体：1.0mm　灰受：3.0mm
  湯煎鍋・湯煎鍋蓋・スタンド：0.8mm
- ■ 総　重　量 ／ 約3.8kg（ケース含む）
- ■ 同　梱　物 ／ 本体・スタンド・湯煎鍋・湯煎鍋蓋・灰受・フルサイズ網・ハーフサイズ網・収納ケース

1 設営前の確認

・ セット内容の確認をして不足や破損、異常がないか確認します。
・ 不具合がある場合は使用を中止し、販売店にご相談ください
・ 組立は必ず手袋をして行ってください。怪我をする恐れがございます。

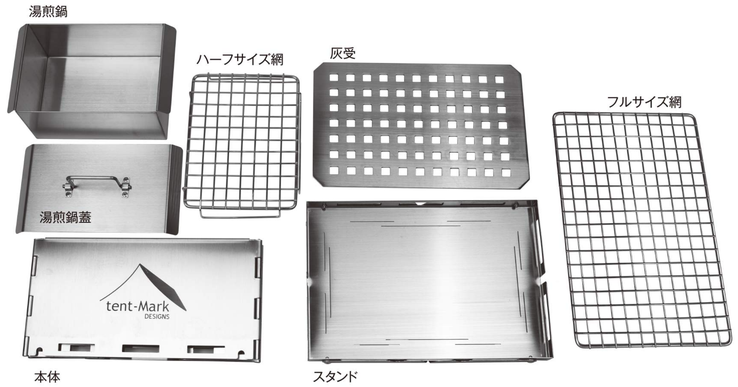

2 スタンドを組み立てます

脚が完全に止まるまで広げてください

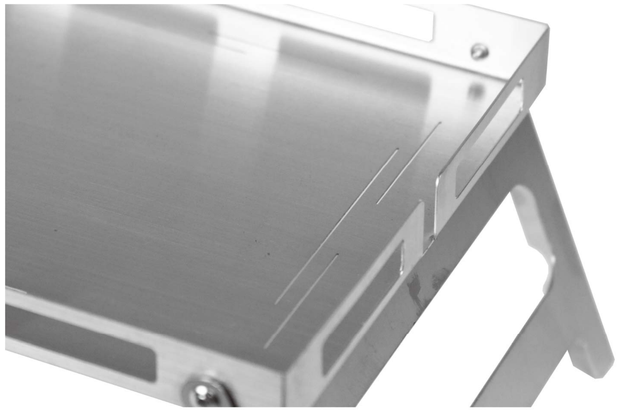

※スタンドのスリットについて
スタンドのゆがみを吸収するための物です。使用後はスリット部分から
底面中央にかけてゆがみが出ますが不良ではございません

スタンドを平らな安定した場所においてください

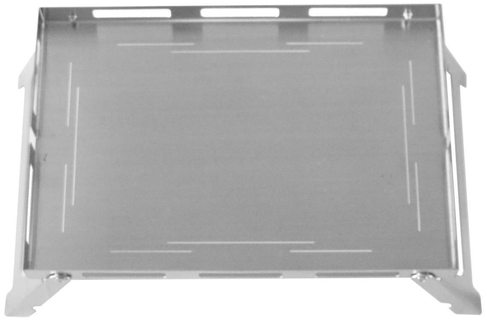

3 本体を組立ます

本体を写真の様に広げてスタンドにセットします
ロゴの上が本体の上になります

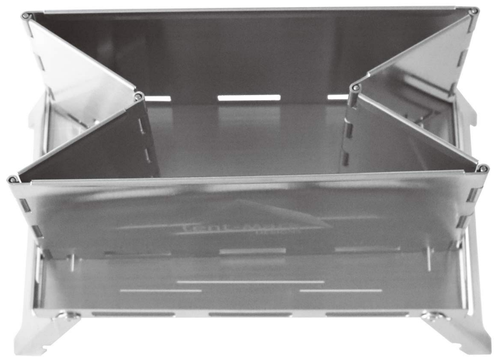

完全に広げてください

4 灰受をセットします

灰受を本体の下にある凸部分に乗せてセットしてください
スタンド底面から浮くようになっております

※焚火台として使用する場合はこれで完成です。

5 使用用途によりパーツをセットしてください
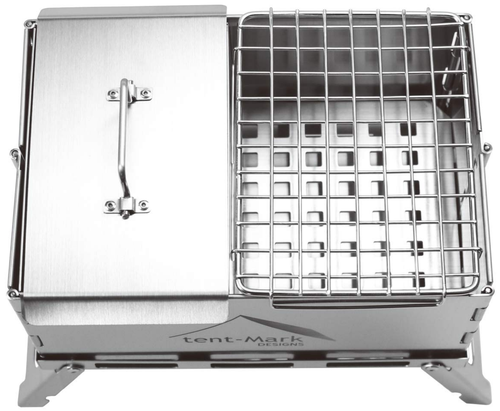
〈使用ポイント〉
お急ぎの場合は、湯煎鍋にお湯やおでんを入れて使用する場合
前もってガスコンロ等で温めてからセットするのがお勧めです。
湯煎鍋は熱くなっております。耐熱性の高い手袋等で取扱いください