tent-Mark DESIGNS

TM-22038

ストライプワゴン
STRIPE WAGON

取扱説明書／使用上の注意および禁止事項

この度は本製品をお買い上げいただき誠にありがとうございます。正しくお使いいただくため、ご使用前に必ず本書をお読みください。また、ご使用時の不測の事態に備えて、ご出発前に必ず予行練習をしてください。なお、この取扱説明書は組立て後も捨てずに、大切に保管しておいてください。

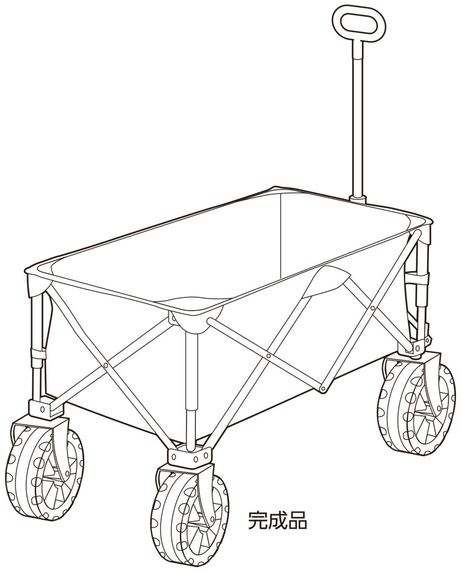

使用上の注意および禁止事項

⚠注意 取扱いを誤ると、身体に負傷や物的損害が発生するおそれがあります。

- ●火に近づけたり、火の気のある場所に置かないでください。また、熱を避けてください。部品が変形したり、溶けたりするおそれがあります。
- ●凸凹や段差のある場所では、使用をなるべく避けてください。商品の劣化が早まるおそれがあります。
- ●本製品は運搬用です。それ以外の用途でのご使用はお避けください。とくにお子様を乗せたり、運んだりしないでください。転倒して、大けがをするおそれがあります。
- ●お子様の遊具としてのご使用は危険ですのでお避けください。
- ●耐荷重以上の荷重をかけないでください。本製品の変形や破損の原因となります。
- ●使用の際は荷崩れしないようにしっかりと固定させてください。また、運搬の際は乱暴な走行・扱いはしないでください。故障の原因になります。
- ●組立て・収納の際は、構造部分に手や指が挟まらないようにご注意ください。大けがの原因になります。
- ●収納の際は、屋外に放置しないでください。フレームのさびや樹脂部分の劣化の原因になります。
- ●使用後は、汚れや水気をよく拭き取って乾燥した状態で収納・保管してください。
- ●本体・底板は水洗いできません。
- ●著しい汚れを落とす場合は、薄めた中性洗剤を使用して拭き取ってください。
- ●付属部品以外のパーツは使用しないでください。
- ●坂道などの場所では使用をなるべくお避けください。
- ●底板は必ず本体の中に敷いてご使用ください。
- ●底板に偏った荷重をかけて使用しないでください。変形や破損の原因となります。

耐荷重:約80kg

組立方法

1 底板をカバーのポケットから取り出します。

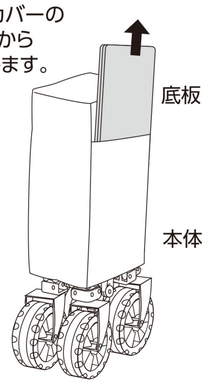

2 カバーを本体から取り外します。

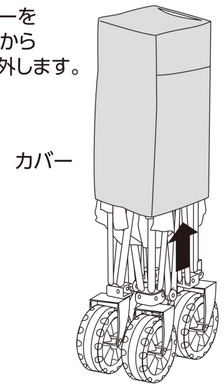

3 ハンドルを本体から外してください。

必ずおこなってください。
無理に広げると本製品が破損するおそれがあります。

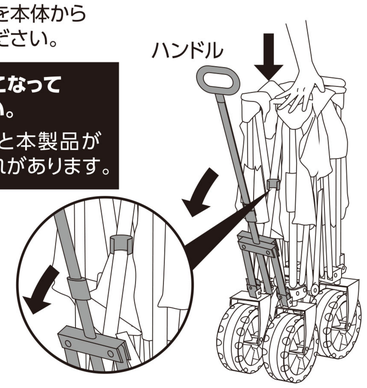

4 フレームの四隅を広げ、本体の中央を手で押します。しっかり止まるまで広げてください。引っ掛かる箇所がある場合は、無理せずゆっくりとおこなってください。

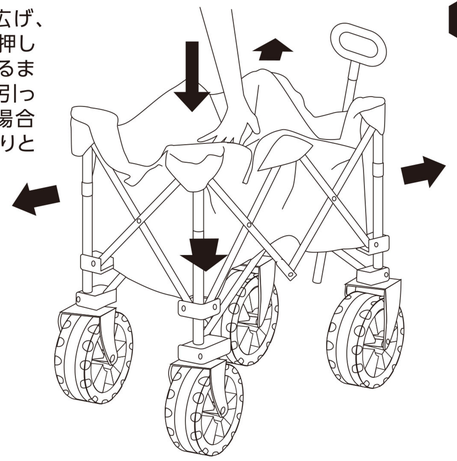

5 底板を広げて中に敷けば完成です。

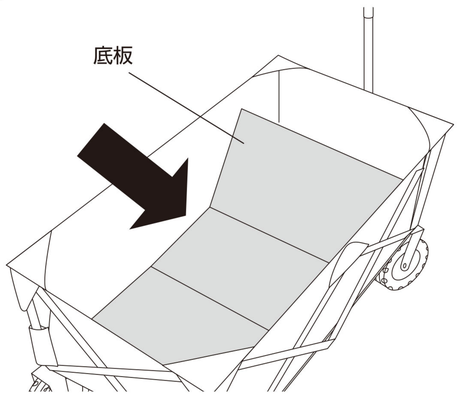

折りたたみ方法

1 ハンドルを本体から外します。

必ずおこなってください。
無理に折りたたむと本製品が破損するおそれがあります。

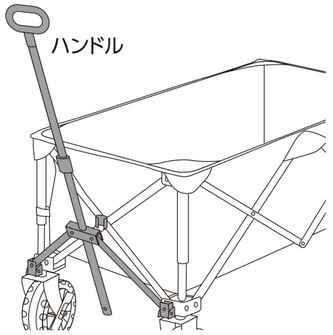

2 底板を取り外します。

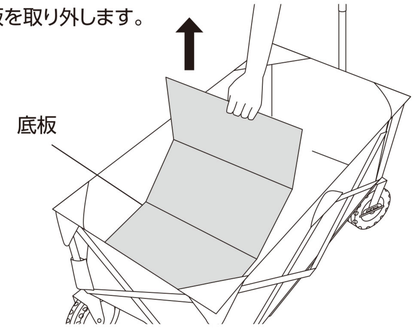

3 底にある取手を掴んで上に引き、フレームの四隅を均等に収縮させると本体を折りたたむことができます。

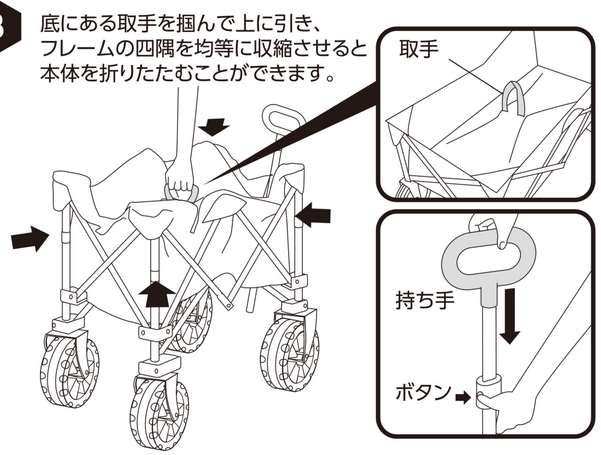

4 最後にハンドルを本体に装着してください。

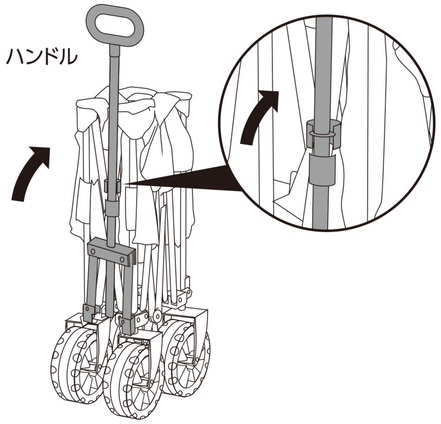

ワゴンを収納した状態で移動する場合は、ハンドルが上に来る状態で移動してください。

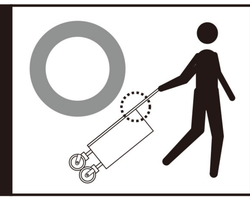

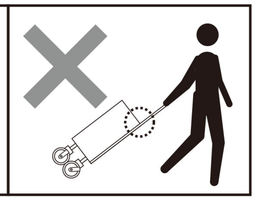

発 売 元

株式会社カンセキ
〒321-0158 栃木県宇都宮市西川田本町3-1-1
http://www.tent-mark.com/