4 張綱を取り付け、ポール（別売）を使用し設営します

連結時　推奨ポール長（別売）メインポール 280cm×1・サブポール 180㎝×4

5 タープのみでのご使用例

単体使用時　推奨ポール長（別売）
メインポール 280cm × 2本 ・ サブポール180cm × 4本

セット内容

- □ タープ本体
- □ 連結用キャップ × 1
- □ 張り綱 × 6（14m × 2本 ・ 3m × 6本）
- □ 収納ケース × 1
- □ 取扱説明書（本書）× 1

⚠ 警告/ご使用上の注意

使用前に必ず取扱説明書を読み、
一度組み立て付属品の不足や破損がないか確認してください。
本書は製品を安全に使用するための禁止事項と設営方法を記載しております。
使用前に必ずお読み下さい。また必ず製品と共に保管して下さい。

〈警　告〉

- 台風、暴風雨の際は絶対に使用しないで下さい。
- 使用中は天候の変化に注意し突風や豪雨、雷などの悪天候が予測される場合は使用を中止し速やかに撤収、安全な場所へ退避をして下さい。

〈注　意〉

- 強風時はテントとタープの連結はしないでください。
- 快適なキャンプの為に製品の破損や付属品の不足が無いことを確認してから使用して下さい。
- 必ず周囲の安全を確認し広い場所で組み立て使用して下さい。特にお子様がいる場合はフレームがぶつかったりしないよう十分にご注意下さい。
- 設営及び撤収の際は手袋等を着用し、安全に作業をして下さい。
- 説明書に従い全ての張り綱を確実に固定した状態でご使用下さい。
- 焚き火のそばなど火が当たる可能性のある場所、火の粉がかかる恐れのある場所で使用しないで下さい。
- テント内と外気の温度差、使用人数が多い場合は結露が生じテント内に水滴が付く恐れがあります。
- 製品に使用している素材は使用頻度に関わらず湿度、日光、温度などの環境要因により徐々に劣化します。
- お客様による製品の改造、誤った使用方法による事故や故障につきましては一切の対応をお断り致します。
- 常設用ではありません。直射日光の常時当たる環境でご使用となる場合は退色や生地の劣化が進み短期間で製品寿命となることがあります。
- 砂地や河原など付属のペグで固定が不十分な場合は、別途設営場所に合わせた市販のペグをご用意下さい。

〈メンテナンス、保管上の注意〉

- 高温多湿の場所に保管すると生地の劣化をはやめます。風通しの良い直射日光が当たらない場所に保管してください。
- 洗濯機で洗わないで下さい。
- 製品の破損、故障についてはご購入頂いた販売店までご相談下さい。

TC素材に関して

- TC生地は綿とポリエステルの混紡で「織りムラ織りキズ」がどうしても出てしまいます。
- TC独特の風合いのため、多少の染色ムラ、織りキズ、織りムラは、ご容赦下さい。
- 織りムラが原因で水が漏れる事はほとんどございません。ご承知の上お求め頂きますようお願い致します。

発売元
株式会社カンセキ
〒321-0158 栃木県宇都宮市西川田本町3-1-1
http://www.tent-mark.com/
MADE IN VIETNAM

tent-Mark DESIGNS

焚火タープTCマルチコネクト レクタ

TAKIBI TARP TC MULTI CONECT RECTA

TARP

TM-21134

取扱説明書

※テントは付属しません
※ポール、ペグは別売りです。

強風時はテントとタープの連結はしないでください。
テントポールが破損する恐れがございます

製品サイズ

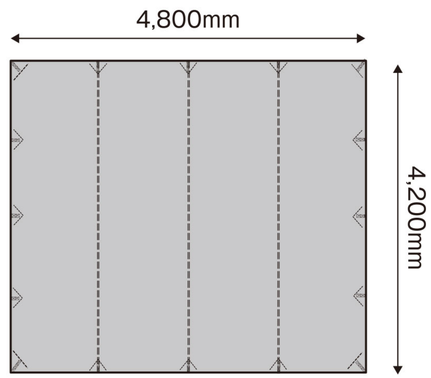

SPEC

- ■ 品　　番 ／ TM-21134
- ■ 品　　名 ／ 焚火タープTCマルチコネクトレクタ
- ■ 素　　材 ／ 本体：コットン混紡生地（TC）撥水加工済み、ポリエステル65% / コットン35%
  縁部：ポリエステル
  ウェビングテープ類：ポリプロピレン、ナイロン
- ■ 収納サイズ ／ （約）680×180(直径)mm
- ■ 製品サイズ ／ （約）4,800 × 4,200 mm
- ■ 重　　量 ／ 総重量：（約）5.52kg
- ■ 同　梱　物 ／ 本体・連結用キャップ×1・張り綱×6（14m×2本・3m×6本）・収納ケース

【トリポット使用時について】
トリポット使用時は別売の「トリポット専用コネクトキャップ」をご使用ください

1 設営前の準備

連結部テープ長さ ： サーカスシリーズ

レギュラー	(約)40cm
ミッド	(約)60cm
ビッグ	(約)80cm

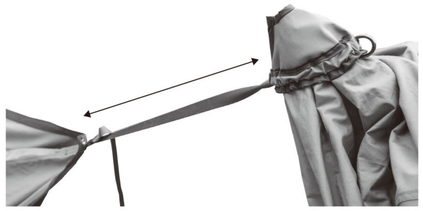

テントサイズ毎に長さを変更してください。
上記テープサイズにする事でタープポールの高さ280cmを使用すると
タープがほぼ水平に保たれます。

●テープ本体への固定方法

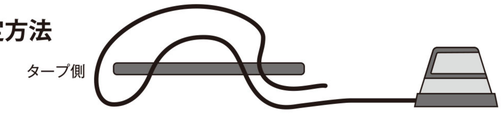

手前の穴に下から上に入れる

奥の穴に上から差し込む

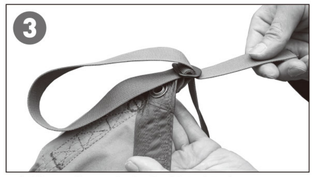

手前の穴に上から差し込む

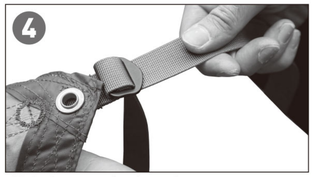

動かないのを確認する

2 テントを立ち上げます

二股張綱をスチールリングにセットしてから
キャップをサーカスTCの頂点にセットしテントを立ち上げます

サーカスTC等が立ち上がったら張り綱
①②を張ります

3 反対側のポールを立ち上げます
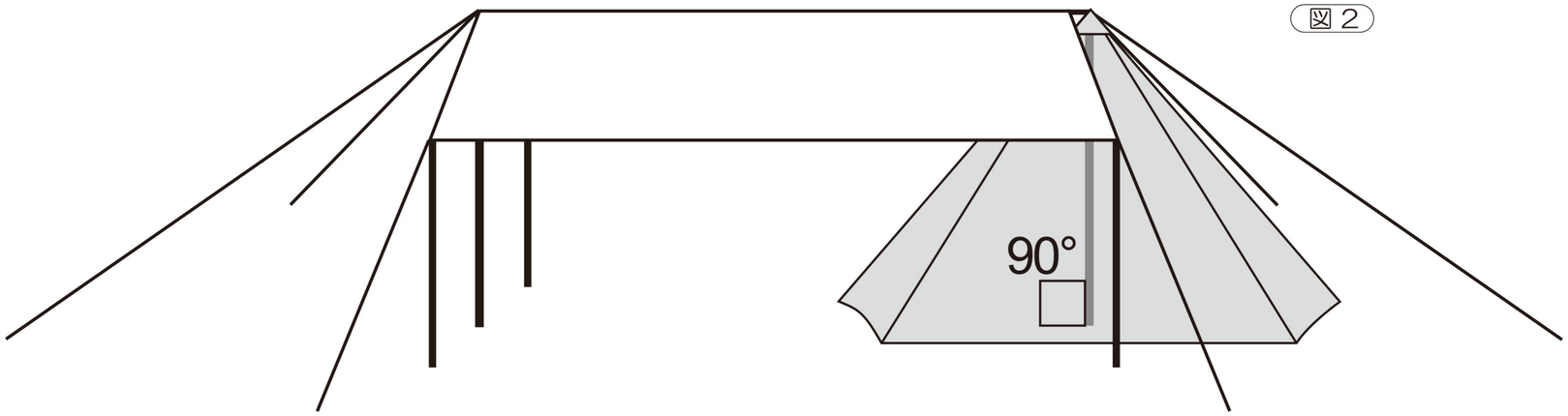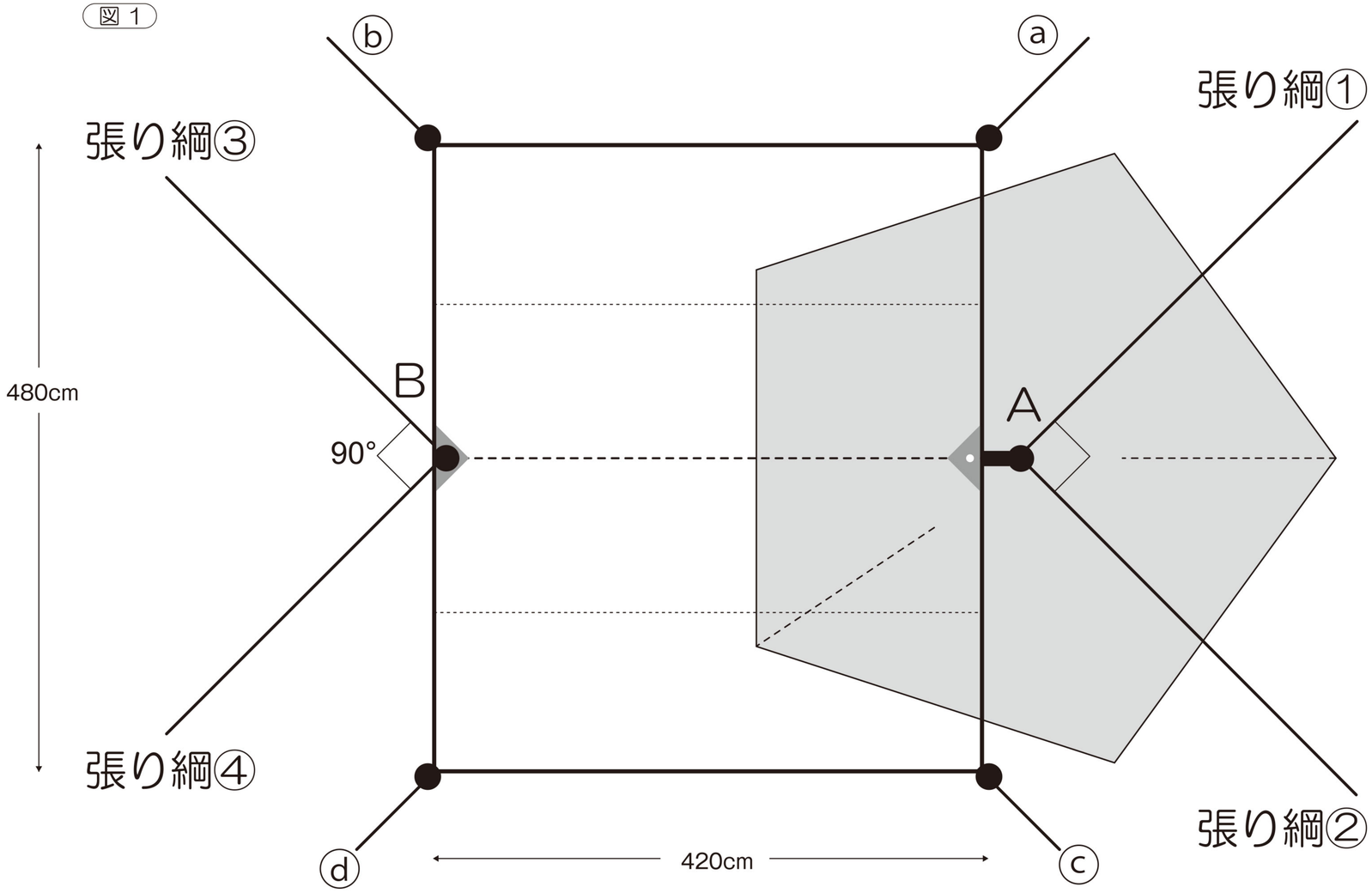
ポール(別売)の推奨高さは280㎝です
張綱をセットしポールを立ち上げます
張綱長さはBIG用に合うよう設定しております
長い場合は調整してください